JOSEF® STEINER

Bausatz Podesttreppe Sprint

Wir gratulieren Ihnen zum Kauf dieser Bausatz Podesttreppe!

Montageanleitung

Werkzeug

Benötigtes Werkzeug:

- Winkelschleifer

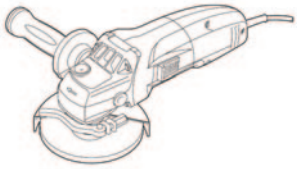

- Schrauber

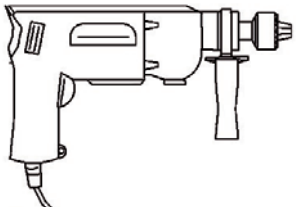

- Schlagbohrmaschine
- Schraubenschlüssel

- Wasserwaage

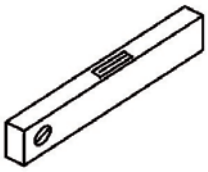

- Maßstab

- Zinkspray

Teilebeschreibung

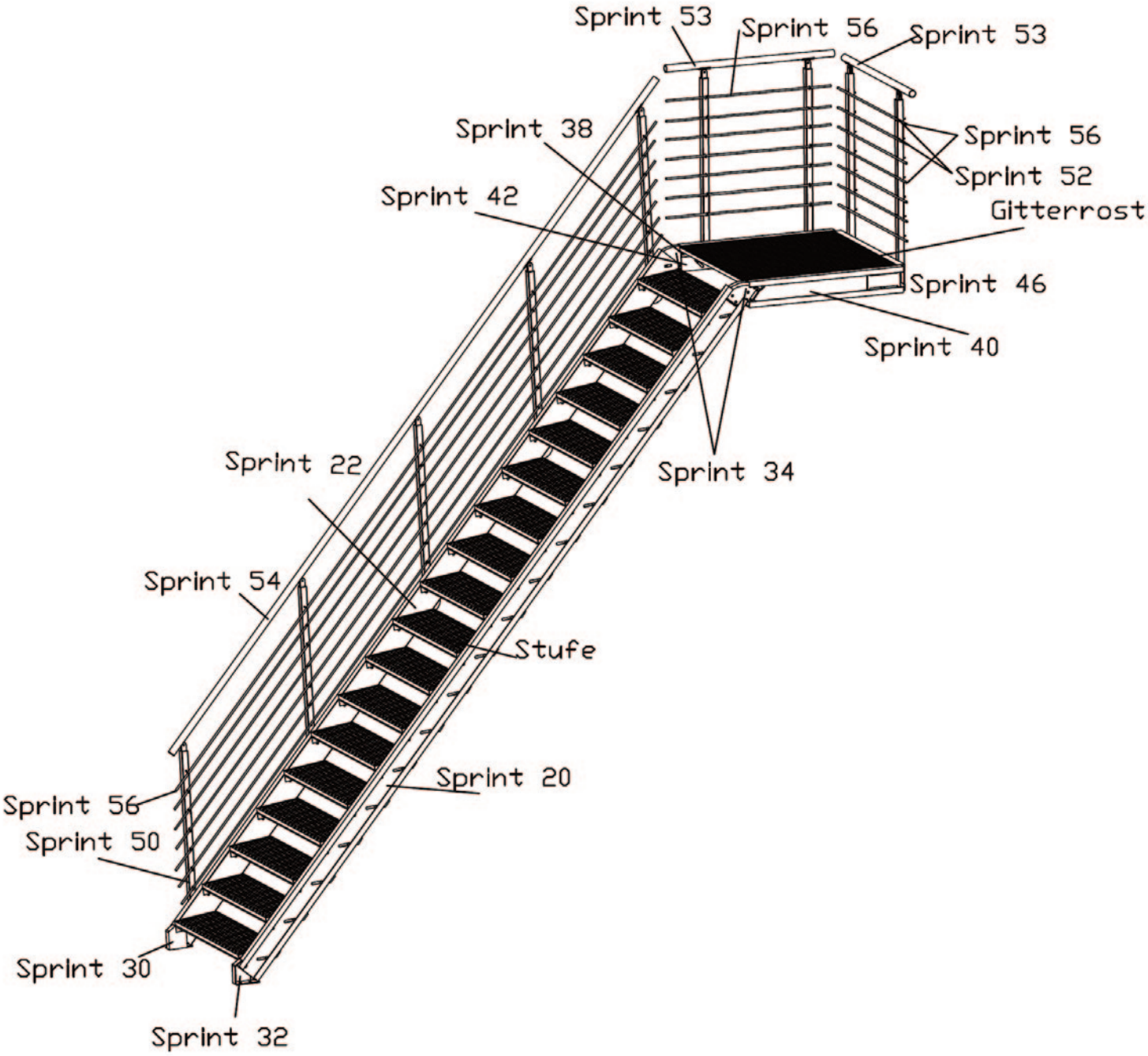

Montage

Schneiden Sie die Wangen auf die gewünschte Länge und lackieren Sie die Schnittstellen mit Zinkspray. Verbinden Sie die Wangen mittels Schrauben und den verzinkten Winkeln.
(Best.Nr.: SPRINT 46, optional bei uns erhältlich)
Bohren Sie die benötigten Löcher für die Pfostenbefestigung.

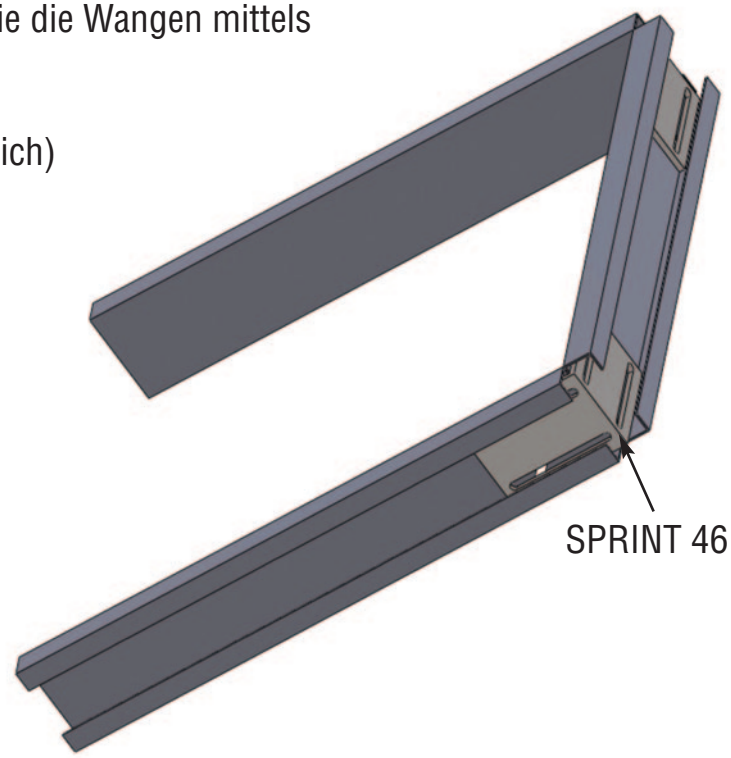

Achtung es gibt rechte und linke Wangen (Lochung ist anders)
Befestigen Sie die passenden Fußstücke auf der rechten und linken Wange mittels Schrauben.

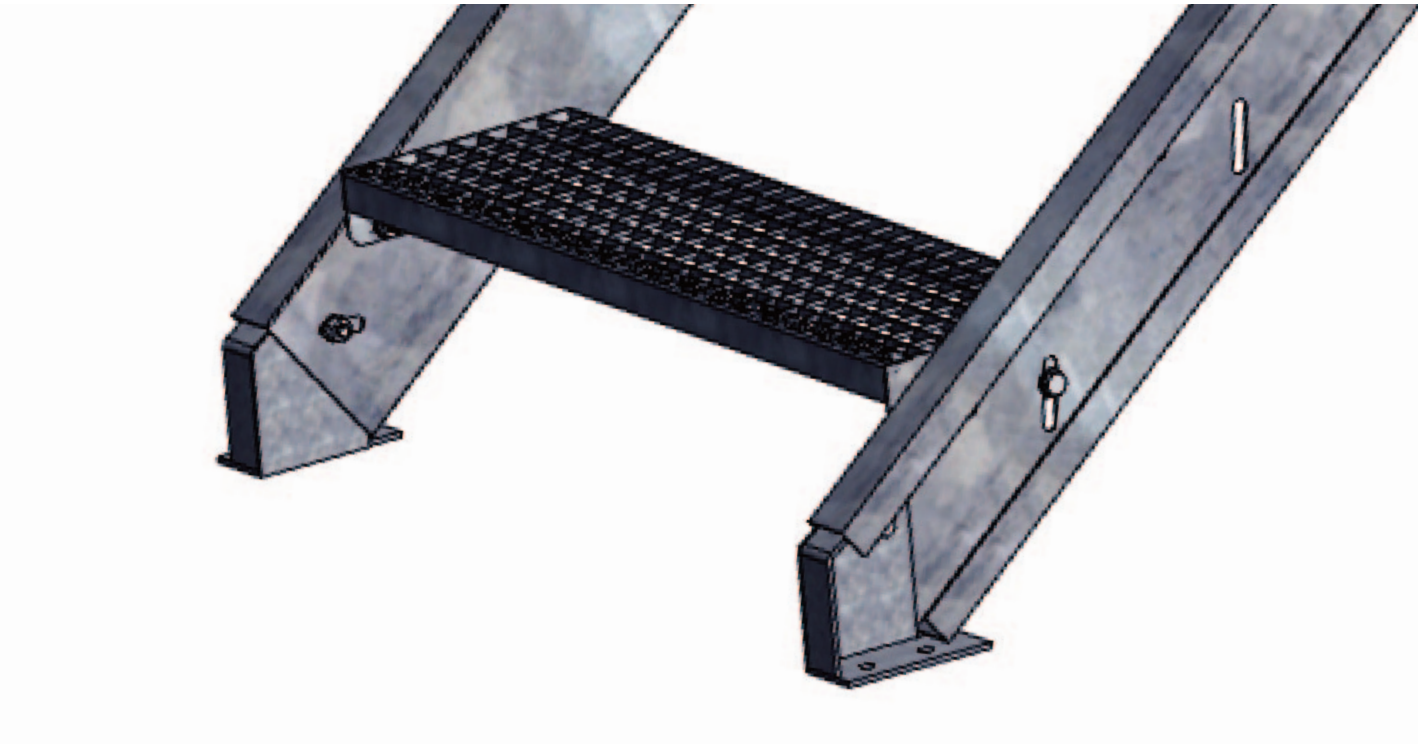

Montage

Es gibt 2 Varianten wie man das Podest mit den Stufenwangen verbinden kann.

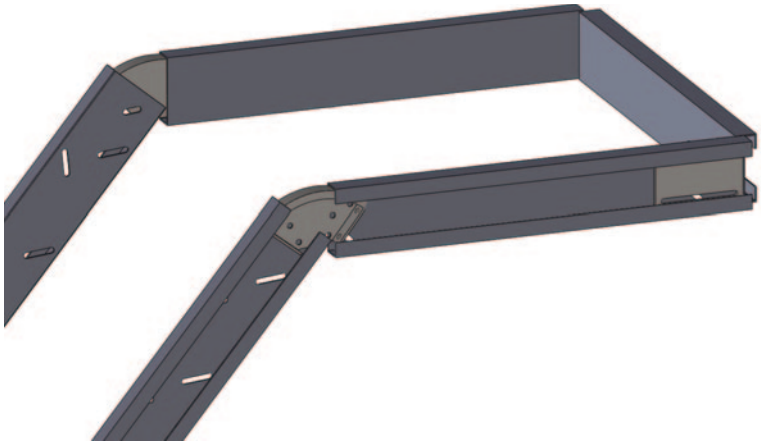

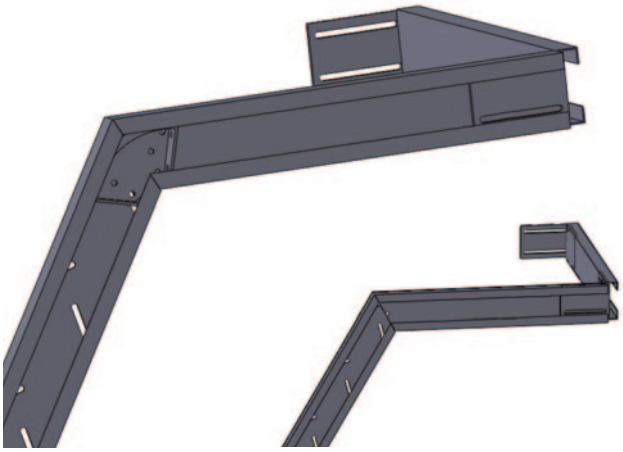

Variante 1

Das Podest und die Stufenwangen werden mittels rundem Winkel verschraubt. Wenn nötig muss gebohrt werden um die Schrauben befestigen zu können.

Variante 2

Das Podest wird mit den Stufenwangen auf Gehrung geschnitten, wobei man aber auch den runden Winkel einfügen und verschrauben muss. Es muss gebohrt werden um die Schrauben befestigen zu können.

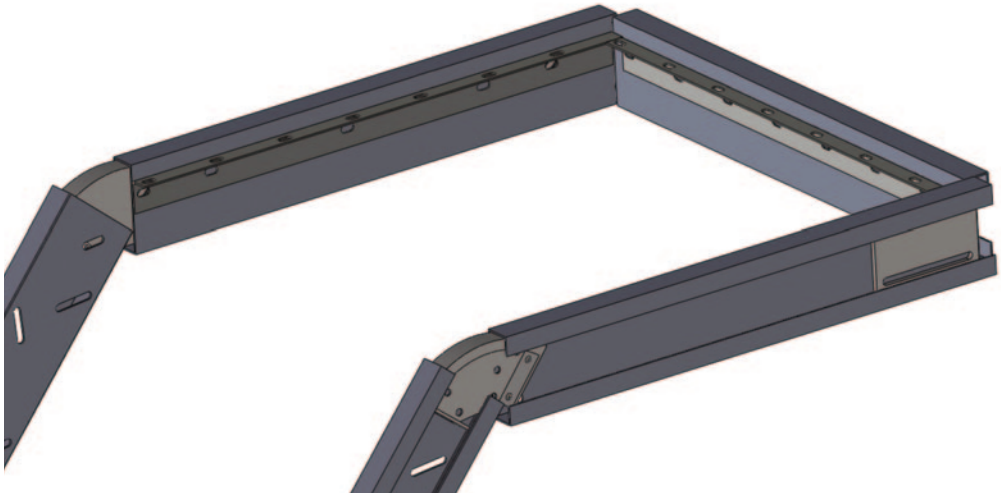

Montieren Sie die Innenwinkel für das Gitterrostpodest. Wenn nötig müssen Sie bohren damit die Innenwinkel mit den Wangen verschraubt werden können.

Montage

Verschrauben Sie die Gitterroststufen mit den Stufenwangen.

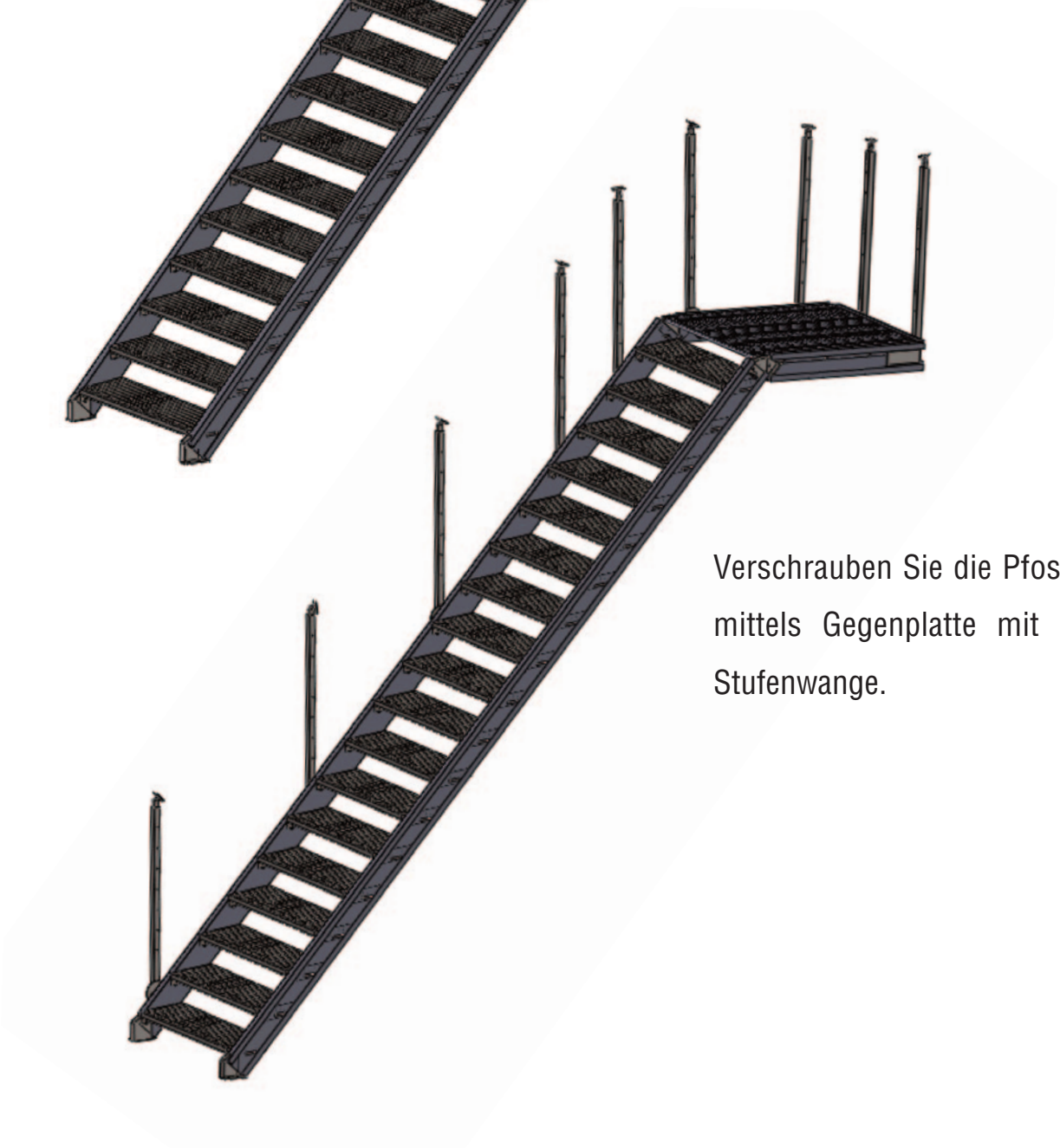

Verschrauben Sie die Pfosten mittels Gegenplatte mit der Stufenwange.

Montage

Befestigen Sie das Gitterrostpodest auf den dafür vorgesehenen Winkeln. Wenn nötig müssen Sie bohren damit die Innenwinkel mit den Wangen verschraubt werden können.

Legen Sie den Handlauf auf die Handlaufträger und bohren Sie an den passenden Stellen damit sie den Handlauf befestigen können.

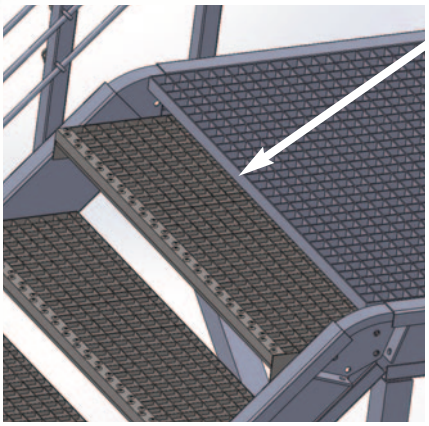

ACHTUNG!

Das Podest muss sich mit der letzten, darunter liegenden Stufe überlappen damit kein Spalt entsteht!

Verschrauben Sie die Sprossen mit den dafür vorgesehenen Halterungen.

Bausatzpodesttreppe Sprint

Zentrale, Ausstellung & Verkauf:
H. u. J. Steiner Gesellschaft m.b.H.
A-3251 Purgstall - NÖ I Oberndorferstraße 54
Tel.:+43 (0)7489/7000-0 I Fax: DW 2929
Mail: info@josefsteiner.at I www.josefsteiner.at

Ausstellung & Verkauf – Graz:
H. u. J. Steiner Gesellschaft m.b.H.
A-8262 Ilz I Neudorf 217 I Industriepark Nord
Tel.: + 43 (0)3385/22000-0
ilz@josefsteiner.at I www.josefsteiner.at

Ausstellung & Verkauf Ostösterreich + Slowakei:
H. u. J. Steiner Gesellschaft m.b.H.
A-2421 Kittsee I Intercity Park
Tel.: +43 (0)2143/20010-0 I Fax: DW 3939
kittsee@josefsteiner.at I www.josefsteiner.at

Verwaltung, Ausstellung, Verkauf
Deutschland: Josef Steiner
D-94405 Landau a. d. Isar I Kleegartenstraße 53
Tel.: +49 (0)9951/6000-0 I Fax: DW 4949
info@josefsteiner.de I www.josefsteiner.de

Verwaltung, Ausstellung, Verkauf
Slowenien: Josef Steiner d.o.o.
SI-2230 Lenart I Industrijska ulica 14
Tel.: +386 (0)2/7200-500 I Fax: DW 509
info@josefsteiner.si I www.josefsteiner.si