Montageanleitung - Elektrokamin Classic 14

Wir gratulieren Ihnen zum Kauf dieses Josef Steiner Produkts!

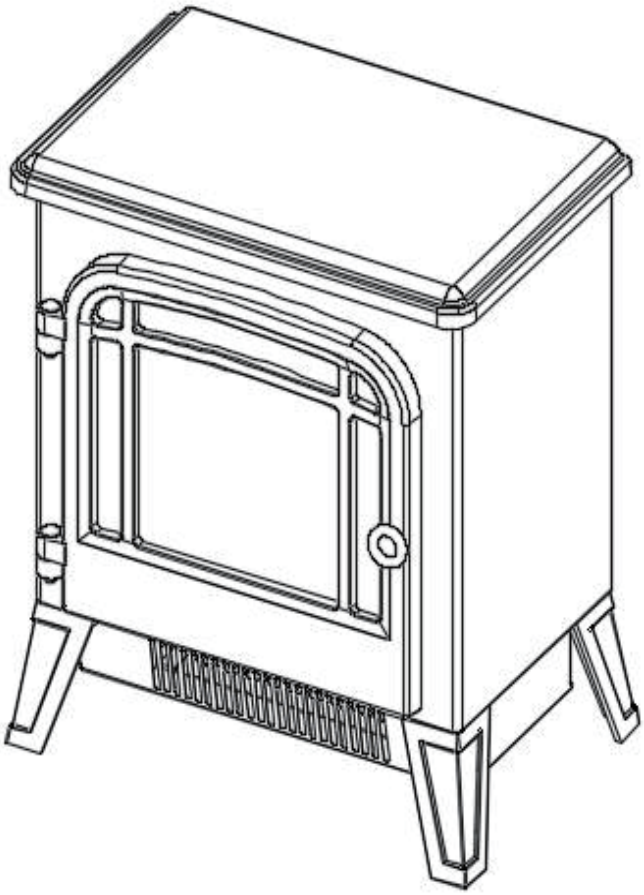

	WARNUNG	Lesen und verstehen Sie diese gesamte Bedienungsanleitung einschließlich aller Sicherheitshinweise, bevor Sie dieses Produkt anschließen oder verwenden. Andernfalls kann es zu Feuer, einem elektrischen Schlag oder schweren Verletzungen kommen.
	ACHTUNG	Bewahren Sie diese Bedienungsanleitung zum späteren Nachschlagen an einem sicheren Ort auf. Wenn Sie dieses Produkt verkaufen oder weitergeben, stellen Sie sicher, dass diese Anleitung dem Produkt beiliegt.
	HINWEIS	Die Abbildungen in dieser Bedienungsanleitung dienen nur als Referenz. Maßgeblich für das Aussehen ist das tatsächliche Produkt.

Wichtige Sicherheitshinweise!

WARNUNG!

- **Lesen Sie alle Anweisungen, bevor Sie dieses Heizgerät benutzen!**
- Dieses Heizgerät wird während des Betriebs heiß. Um Verbrennungen zu vermeiden, darf die bloße Haut heiße Oberflächen NICHT berühren. Falls vorhanden, verwenden Sie beim Bewegen dieses Heizgeräts die Griffe. Halten Sie brennbare Materialien wie Möbel, Kissen, Bettwäsche, Papier, Kleidung und Vorhänge mindestens 90 cm von der Vorderseite des Heizgeräts entfernt und halten Sie sie auch von den Seiten und der Rückseite fern.
- Besondere Vorsicht ist erforderlich, wenn ein Heizgerät verwendet wird.
- Betreiben Sie kein Heizgerät mit beschädigtem Kabel oder Stecker und auch nicht, nachdem es eine Fehlfunktion hatte, heruntergefallen ist oder in irgendeiner Weise beschädigt wurde. Entsorgen Sie das Heizgerät oder lassen Sie es von einem zertifizierten Techniker überprüfen und/oder reparieren.
- Verlegen Sie das Netzkabel NICHT unter Teppichen. Decken Sie das Netzkabel NICHT mit Läufern, Teppichbrücken oder ähnlichen Abdeckungen ab. Führen Sie das Netzkabel NICHT unter Möbeln oder Geräten entlang. Verlegen Sie das Netzkabel so, dass es nicht im Laufweg liegt und keine Stolpergefahr darstellt.
- **Nur an ordnungsgemäß geerdete Steckdosen anschließen.**
- Führen Sie KEINE Fremdkörper in Lüftungs- oder Austrittsöffnungen ein und lassen Sie auch nicht zu, dass solche Gegenstände hineingelangen, da dies zu einem elektrischen Schlag, Feuer oder einer Beschädigung des Heizgeräts führen kann.
- Um eine mögliche Brandgefahr zu vermeiden, dürfen Lufteinlässe oder Luftauslässe in keiner Weise blockiert werden. Andernfalls kann es zu einem Brand kommen. Verwenden Sie das Gerät NICHT auf weichen Oberflächen wie einem Bett, da dadurch Öffnungen blockiert werden können.
- Ein Heizgerät enthält im Inneren heiße sowie lichtbogen- oder funkenbildende Teile. Verwenden Sie es NICHT in Bereichen, in denen Benzin, Farbe oder brennbare Flüssigkeiten verwendet oder gelagert werden.
- Verwenden Sie dieses Heizgerät nur wie in dieser Anleitung beschrieben. Jede andere, vom Hersteller nicht empfohlene Verwendung kann zu Brand, elektrischem Schlag oder Verletzungen führen.
- Schließen Sie Heizgeräte IMMER direkt an eine Wandsteckdose an. Verwenden Sie NIEMALS ein Verlängerungskabel oder eine Mehrfachsteckdose / Steckdosenleiste.
- Stellen Sie das Heizgerät NICHT in die Nähe eines Bettes, da Gegenstände wie Kissen oder Decken vom Bett fallen und sich am Heizgerät entzünden können.
- Verwenden Sie dieses Heizgerät NIEMALS in Badezimmern, Waschräumen oder an anderen Orten, an denen es in eine Badewanne oder ein Schwimmbecken fallen, feucht werden oder mit Wasser in Berührung kommen könnte.
- **BRANDGEFAHR VERMEIDEN!** Kontrollieren Sie regelmäßig alle Lüftungsöffnungen, um sicherzustellen, dass sie frei von Staub, Flusen oder anderen Blockierungen sind. Ziehen Sie den Netzstecker des Geräts und reinigen Sie es ausschließlich mit einem Staubsauger. **NICHT** abspülen oder nass werden lassen.
- Hängen Sie dieses Gerät **NIEMALS** direkt unter einer Steckdose an die Wand.
- Installieren Sie dieses Gerät **NIEMALS** dauerhaft in einem Wandausschnitt oder einer Wandnische. Dies kann zu blockiertem Luftstrom, Überhitzung oder Brand führen.
- Verwenden Sie **NIEMALS** eine Wandhalterung eines anderen Herstellers.

WARNUNG!

- **Nur für den privaten Gebrauch! NICHT** für den gewerblichen Gebrauch! Jede gewerbliche oder öffentliche Nutzung dieses Heizgeräts führt zum Erlöschen sämtlicher Garantien und kann Verletzungen verursachen.
- Dieses Produkt ist nicht als primäre Wärmequelle vorgesehen. Es dient nur als Zusatzheizung.
- **Nur für den Innenbereich!** Verwenden Sie dieses Heizgerät **NIEMALS** im Freien! Andernfalls kann es zu einem elektrischen Schlag kommen!
- **Stromschlaggefahr! NICHT ÖFFNEN!** Im Inneren befinden sich keine vom Benutzer zu wartenden Teile!
- Ändern Sie dieses Heizgerät **NIEMALS**. Andernfalls kann es zu Verletzungen oder Sachschäden kommen. Durch Veränderungen an diesem Kamin erlöschen sämtliche Garantien.
- Schalten Sie dieses Heizgerät **IMMER** aus, bevor Sie den Netzstecker aus der Steckdose ziehen.
- Trennen Sie dieses Gerät **IMMER** von der Stromversorgung, bevor Sie Montage- oder Reinigungsarbeiten durchführen oder das Produkt an einen anderen Ort bringen.
- Lassen Sie dieses Heizgerät **NIEMALS** unbeaufsichtigt. Ziehen Sie **IMMER** den Netzstecker, wenn es nicht in Gebrauch ist.
- Bewahren Sie dieses Heizgerät **IMMER** an einem trockenen Ort auf. Verwenden Sie das Produkt **NIEMALS**, wenn es nass geworden ist.
- Platzieren Sie das Heizgerät in der Nähe einer Wandsteckdose, damit kein Verlängerungskabel benötigt wird.
- Verwenden Sie dieses Heizgerät nur an einem **geerdeten 220–240-V-Wechselstromkreis mit 16 A**. Überlasten Sie den Stromkreis niemals. Wenn dieses Heizgerät den Leitungsschutzschalter auslöst oder eine Sicherung durchbrennt, ziehen Sie den Netzstecker dieses Geräts und aller anderen Geräte, die an denselben Stromkreis angeschlossen sind, bevor Sie es erneut verwenden.
- Schließen Sie dieses Heizgerät **NIEMALS** an eine Steckdose an, die alt, rissig oder mit losen Drähten bzw. lockeren Anschlüssen versehen ist. Das Anschließen dieses Heizgeräts an eine defekte Steckdose kann zu Lichtbogenbildung in der Steckdose führen, wodurch diese überhitzen oder Feuer fangen kann.
- **Prüfen Sie bei jeder Verwendung stets das Netzkabel und die Steckverbindungen Ihres Heizgeräts!**

i) Stellen Sie sicher, dass der Stecker fest in der Steckdose sitzt! Fehlerhafte Steckdosenverbindungen oder lockere Stecker können dazu führen, dass die Steckdose überhitzt.

ii) Heizgeräte ziehen mehr Strom als kleine Elektrogeräte. Daher kann es zu einer Überhitzung kommen, auch wenn dies bei der Verwendung anderer Geräte nicht aufgetreten ist.

iii) **Prüfen Sie während des Gebrauchs regelmäßig, ob der Stecker, die Steckdose oder die Abdeckplatte HEISS sind!**

iv) Wenn die Steckdose oder die Abdeckplatte HEISS ist, stellen Sie die Verwendung sofort ein und lassen Sie die defekte Steckdose von einer qualifizierten Elektrofachkraft prüfen und/oder austauschen.

- Das mit dem Heizgerät gelieferte Netzkabel verfügt über zwei Kontaktstifte – zwei runde Pins (Phase und Neutralleiter) – sowie zwei Erdungsklammern (Schutzleiter).

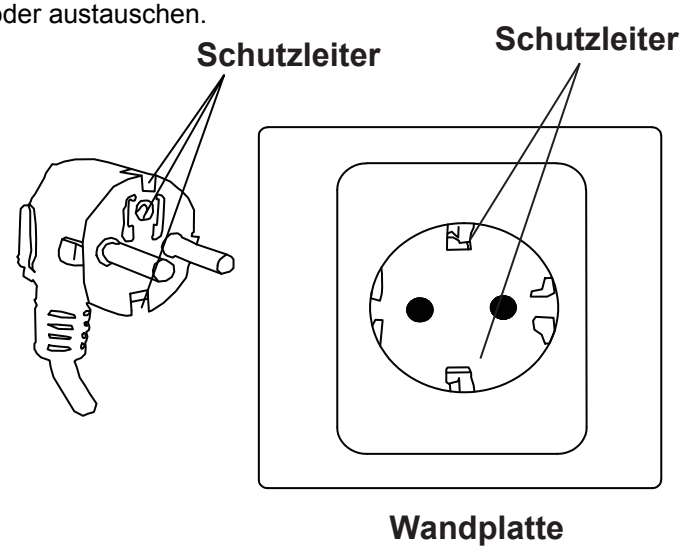

[Hinweis: Adapter NICHT enthalten]

- **BEWAHREN SIE DIESE ANLEITUNG AUF!**

VORBEREITUNG

	Dieses Produkt enthält GLAS! Gehen Sie beim Umgang mit Glas IMMER mit äußerster Vorsicht vor. Andernfalls kann es zu Verletzungen oder Sachschäden kommen.
	Stellen Sie IMMER sicher, dass das Gerät vom Stromnetz getrennt ist, bevor Sie mit der Montage beginnen! Bewegen oder reinigen Sie das Heizgerät NIEMALS, solange es an das Stromnetz angeschlossen ist.
	Bringen Sie die Standfüße vor der Benutzung IMMER an! Schließen Sie dieses Gerät NIEMALS an und betreiben Sie es NIEMALS, wenn die Standfüße nicht sicher befestigt sind!

Teile und Beschläge

A	B	C
1 x Kamin	4 x Kaminfüße	18 x M4x12mm Schrauben

SCHRITT 1: Drehen Sie den Kamin (A) vorsichtig auf den Kopf und legen Sie ihn auf eine saubere, weiche Unterlage.
SCHRITT 2: Richten Sie die Löcher im Fuß (B) wie dargestellt an den Löchern in der Ecke des Ofenrahmens aus.
SCHRITT 3: Führen Sie vier Schrauben M4 × 12 mm (C) durch die Löcher im Fuß und schrauben Sie sie in den Ofenrahmen ein.
SCHRITT 4: Ziehen Sie die Schrauben mit einem Kreuzschlitzschraubendreher zunächst nur teilweise fest. Wiederholen Sie Schritt 2 und 3 für die anderen drei Füße (B).
SCHRITT 5: Prüfen Sie die Ausrichtung und ziehen Sie anschließend alle Schrauben fest.

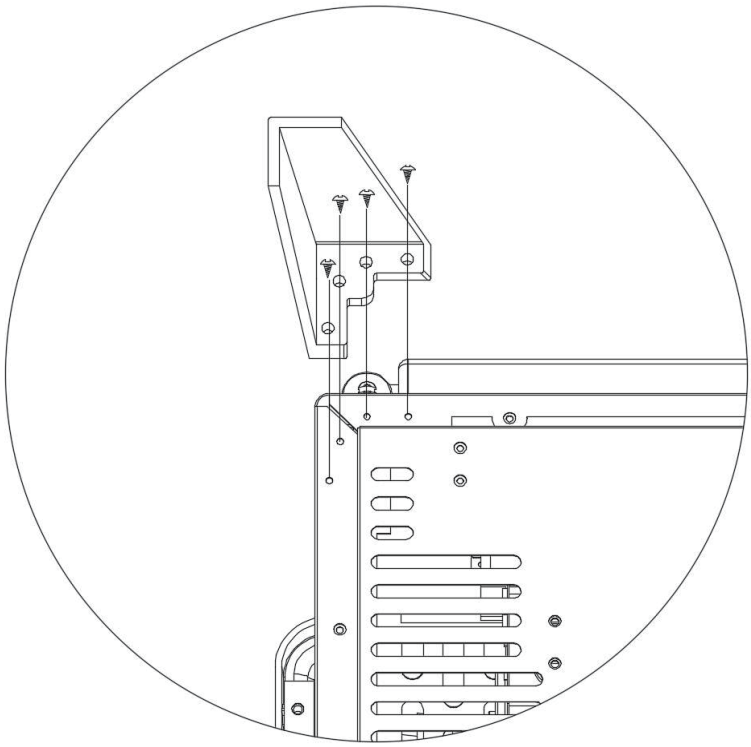

Bedienung

Lesen und verstehen Sie diese gesamte Bedienungsanleitung einschließlich aller Sicherheitshinweise, bevor Sie dieses Produkt anschließen oder verwenden. Andernfalls kann es zu einem elektrischen Schlag, Brand, schweren Verletzungen oder zum Tod kommen.

Stromversorgung

Stecken Sie das Netzkabel in eine **220–240-V-Wechselstromsteckdose**. Vergewissern Sie sich, dass sich die Steckdose in einwandfreiem Zustand befindet und der Stecker nicht locker sitzt. Überschreiten Sie **NIEMALS** die maximal zulässige Stromstärke des Stromkreises. Schließen Sie **KEINE** anderen Geräte an denselben Stromkreis an.

BEDIENELEMENTE		FUNKTION
	Hauptschalter EIN / AUS	Drücken Sie EIN: Das Gerät wird eingeschaltet, alle Funktionen sind aktiviert. Drücken Sie AUS: Das Gerät wird ausgeschaltet und alle Funktionen werden deaktiviert.
	niedrige Heizstufe **900W**	Drücken Sie die Taste Niedrige Heizstufe auf EIN (I), um die niedrige Heizstufe zu aktivieren. Drücken Sie die Taste Niedrige Heizstufe auf AUS (O), um die Heizung auszuschalten. Der Lüfter läuft weiter, damit das Heizgerät abkühlen kann, und schaltet sich anschließend aus.
	hohe Heizstufe **1800W**	Drücken Sie sowohl die Taste Niedrige Heizstufe als auch die Taste Hohe Heizstufe auf EIN (I), um die hohe Heizstufe zu aktivieren. Drücken Sie beide Tasten auf AUS (O), um die Heizung auszuschalten. Der Lüfter läuft weiter, damit das Heizgerät abkühlen kann, und schaltet sich anschließend aus.

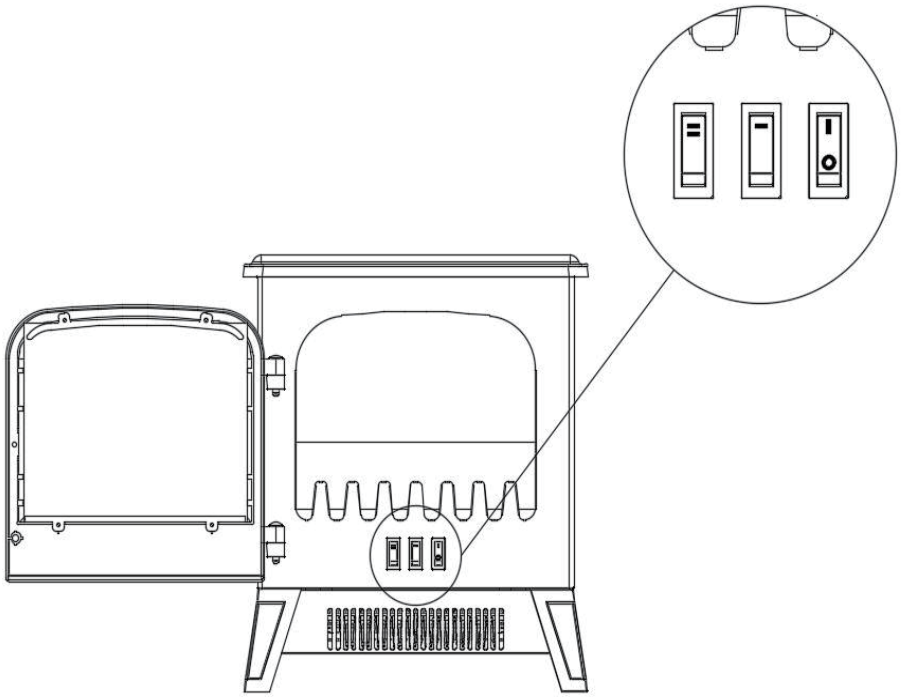

PFLEGE UND WARTUNG

	Lesen und verstehen Sie diese gesamte Bedienungsanleitung einschließlich aller Sicherheitshinweise, bevor Sie dieses Produkt anschließen oder verwenden. Andernfalls kann es zu einem elektrischen Schlag, Brand, schweren Verletzungen oder zum Tod kommen.

REINIGUNG

	Tauchen Sie das Gerät **NIEMALS** in Wasser ein und besprühen Sie es NIEMALS mit Wasser. Andernfalls kann es zu einem elektrischen Schlag, Brand oder Verletzungen kommen.

Metall:
Mit einem weichen Tuch polieren, das leicht mit einem Produkt auf Citrusölbasis angefeuchtet ist.

Verwenden Sie **keine Metallpolitur** oder Haushaltsreiniger, da diese Produkte die Metallverzierung beschädigen.

Glas:
Verwenden Sie einen hochwertigen Glasreiniger und trocknen Sie die Oberfläche anschließend gründlich mit einem Papiertuch oder einem fusselfreien Tuch. Verwenden Sie **NIEMALS** scheuernde Reinigungsmittel, Flüssigsprays oder Reiniger, die die Oberfläche verkratzen könnten.

Lüftungsöffnungen::
Verwenden Sie einen Staubsauger oder einen Staubwedel, um Staub und Schmutz vom Heizgerät und aus den Lüftungsbereichen zu entfernen. Reinigen Sie die Außenseite des Kamins mit einem leicht angefeuchteten Tuch oder einem Staubwedel.

WARTUNG

	Stromschlaggefahr! Öffnen Sie **KEINE** anderen Abdeckungen als die Abdeckung für den Lampenwechsel! Im Inneren befinden sich keine vom Benutzer zu wartenden Teile!
	Schalten Sie das Heizgerät **IMMER AUS** und ziehen Sie den Netzstecker aus der Steckdose, bevor Sie dieses Kamingerät reinigen, Wartungsarbeiten durchführen oder es bewegen. Andernfalls kann es zu einem elektrischen Schlag, Brand oder Verletzungen kommen.

Elektrische und bewegliche Teile:
Die Lüftermotoren sind werkseitig geschmiert und müssen während der gesamten Lebensdauer des Produkts nicht nachgeschmiert werden. Die elektrischen Komponenten sind im Kamin integriert und können vom Verbraucher nicht gewartet werden.

Lagerung: Bewahren Sie das Heizgerät bei Nichtgebrauch an einem sauberen, trockenen Ort auf.

	WARNUNG: Es sollten keine Wartungsarbeiten vom Verbraucher durchgeführt werden. Reparieren oder warten Sie das Gerät NICHT selbst. Wenden Sie sich für Servicearbeiten an eine zertifizierte Elektrofachkraft.